INOVAÇÃO E TÉCNOLOGIA

AO SEU ALCANCE

Binotto

THE TIPPING POWER

EXCELENCIA NO DESIGN,
EXCELENCIA NOS RESULTADOS

DESCUBRA NOSSAS OPÇÕES
DE **CILINDROS** E **COMPONENTES**

MF- RO CONCEITO TRADICIONAL (BUCHA INFERIOR E RÓTULA SUPERIOR)

A binotto projeta, produz e distribui uma gama completa de cilindros telescópicos para qualquer tipo de basculantes, sendo eles basculantes agrícolas, sobrechassis ou semi reboques, das mais variadas medidas e capacidades de carga, de acordo com as necessidades de seu projeto, atendendo perfeitamente todas as aplicações e especificações técnicas, suportando diversas condições climáticas e necessidades locais.

DEVIDO À EXCLUSIVA
TECNOLOGIA B3
E A SEU PROCESSO PRODUTIVO
DE VANGUARDA,
A BINOTTO É **LÍDER MUNDIAL**
POR **QUALIDADE E INOVAÇÃO**

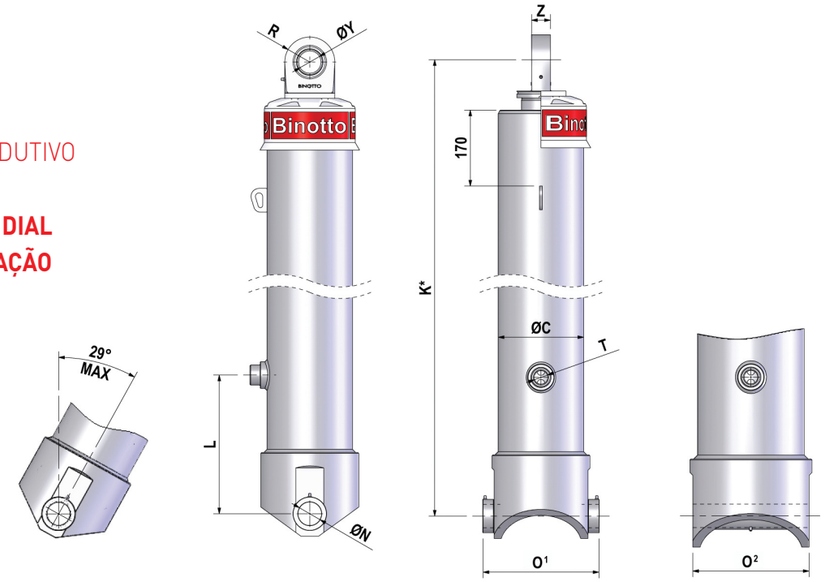

DADOS TECNICOS

TIPO DO CILINDRO	T	Z	O	O2	R	ØY	ØC	ØN	L	K	Massa	Volume de Trabalho
		(mm)	(mm)	(mm)	(mm)	(mm)	(mm)	(mm)	(mm)	(mm)	(kg)	(litros)
MF_B3 107.3.3690 RO	3/4"	42	168	--	56	50	130	52,5	310	1604	121	23
MF_B3 126.3.3225 RO	3/4"	42	194	--	56	50	149	52,5	310	1529	148	29
MF_B3 126.3.3375 RO	3/4"	42	194	--	56	50	149	52,5	310	1579	153	31
MF_B3 126.4.3620 RO	3/4"	42	194	--	56	50	149	52,5	310	1333	136	28
MF_B3 126.4.4320 RO	3/4"	42	194	--	56	50	149	52,5	310	1483	151	33
MF_B3 145.4.3620 RO	3/4"	42	235	--	56	50	168	52,5	290	1361	161	40
MF_B3 145.4.4320 RO	3/4"	42	235	--	56	50	168	52,5	290	1461	178	48
MF_B3 145.4.4720 RO	3/4"	42	235	--	56	50	168	52,5	290	1561	186	52
MF_B3 165.4.5120 RO	1"	42	260	--	56	50	188	52,5	310	1683	228	70
MF_B3 165.5.4525 RO	1"	42	260	--	56	50	188	52,5	310	1387	204	59
MF_B3 165.5.5400 RO	1"	42	260	--	56	50	188	52,5	310	1487	227	70
MF_B3 165.5.5650 RO	1"	42	260	--	56	50	188	52,5	310	1537	235	73
MF_B3 165.5.6150 RO	1"	42	260	--	56	50	188	52,5	400	1637	251	80
MF_B3 187.5.5400 RO	1"	42	260	--	56	50	213	52,5	310	1487	265	93
MF_B3 187.5.5650 RO	1"	42	260	--	56	50	213	52,5	310	1537	275	98
MF_B3 187.5.6150 RO	1"	42	260	--	56	50	213	52,5	310	1637	294	101
MF_B3 187.6.5910 RO	1"	42	260	--	56	50	213	52,5	310	1441	276	91
MF_B3 187.6.6780 RO	1"	42	260	--	56	50	213	52,5	310	1541	297	105
MF_B3 210.5.7550 RO	1"	42	--	260	56	50	238	52,5	310	1987	412	170
MF_B3 210.6.5910 RO	1"	42	--	260	56	50	238	52,5	310	1441	319	119,8
MF_B3 210.6.6780 RO	1"	42	--	260	56	50	238	52,5	310	1541	343	137,4

Nós temos a solução para todos os tipos de veículos, caso não encontre o modelo desejado na tabela acima, entre em contato com nossa equipe de vendas técnicas e indicaremos a solução para seu veículo.

MFC
CILINDRO FRONTAL COM CAPA E SUPORTES SUPERIORES E INFERIORES

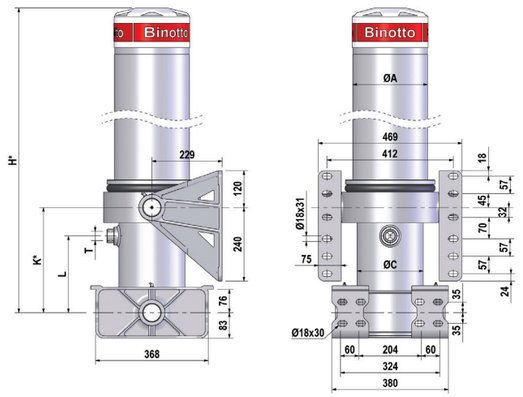

DADOS TECNICOS

MFC	T	AØ	CØ	H*	K*	L	Massa	Volume de Trabalho
		(mm)	(mm)	(mm)	(mm)	(mm)	(kg)	(litros)
MFC_B3 187.5.7050	1"	244	213	1751	343	250	436	122
MFC_B3 187.6.9060	1"	244	213	1855	343	250	483	140

MF HP-RR
CILINDRO FRONTAL DE ALTA PRESSÃO RÓTULA/RÓTULA

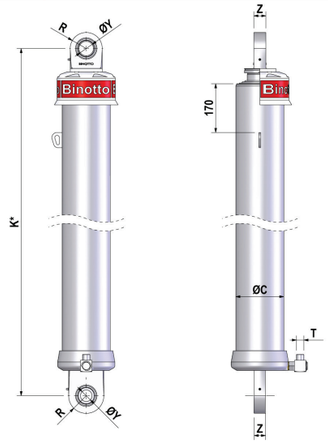

MF-HP RR	CØ	K*	R	T	YØ	Z	Massa	Volume de Trabalho
	(mm)	(mm)	(mm)		(mm)	(mm)	(kg)	(litros)
MF-HP_B3 145.4.3620 RR	168	1390	56	M26x1,5	50	42	150	39

ADWR 149
CILINDRO ABAIXO DA CAIXA DE CARGA COM MUNHÃO E OLHAL SUPERIOR

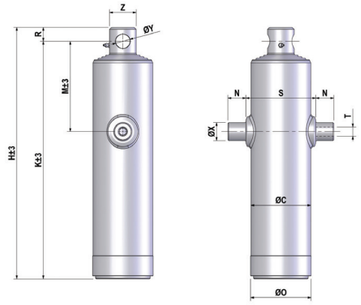

ADWR 168
CILINDRO ABAIXO DA CAIXA DE CARGA COM MUNHÃO E RÓTULA SUPERIOR

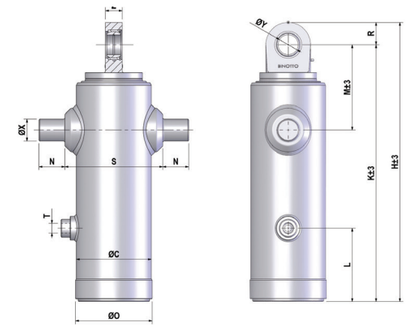

DADOS TECNICOS

A DWR 149	CØ	H*	K*	M	N	OØ	R	S	T	YØ	XØ	ZØ	Massa	Volume de Trabalho
	(mm)	(mm)	(mm)	(mm)	(mm)	(mm)	(mm)	(mm)		(mm)	(mm)	(mm)	(kg)	(litros)
A DWR 4.700.149	149	428	393	225	45	151.5	35	175	1/2"	35.5	45	67	45	5

A DWR 168	CØ	H*	K*	M	N	OØ	R	S	T	YØ	XØ	ZØ	Massa	Volume de Trabalho
	(mm)	(mm)	(mm)	(mm)	(mm)	(mm)	(mm)	(mm)		(mm)	(mm)	(mm)	(kg)	(litros)
A DWR 2.790.188	188	700	644	214	65	192	56	245	3/4"	50	60	42	86	15

KITS

BENEFITS

RESERVATÓRIO DE ALTA QUALIDADE
+ Capacidade da válvula (150 - 200 litros)
+ Devido ao seu design tecnológico, a válvula Direcional vem montada diretamente na parte superior e sem utilização de flange: a melhor e mais segura solução, che preserva o equipamento contra vibrações e vazamentos
+ Devido ao seu formato quadrado, o mesmo evita a turbulência que os tanques de formato arredondado e baixa qualidade apresentam, especialmente na fase de descarga

BOMBA DE ENGRENAGEM BI ROTACIONAL
+ Fácil de montar e acoplar na tomada de força (bombas ISO com 4 furos padrão Europeu)
+ Acoplamento robusto(82-112 litros)
+ Segurança e longevidade (pressão máxima de trabalho da bomba: 200 - 250 bar)

DIFERENCIAIS
+ Maior velocidade de basculamento;
+ Maior estabilidade do fluído: evita o superaquecimento e a oxidação do óleo, mantendo suas propriedades de viscosidade e lubrificação gerando assim um menor custo de manutenção

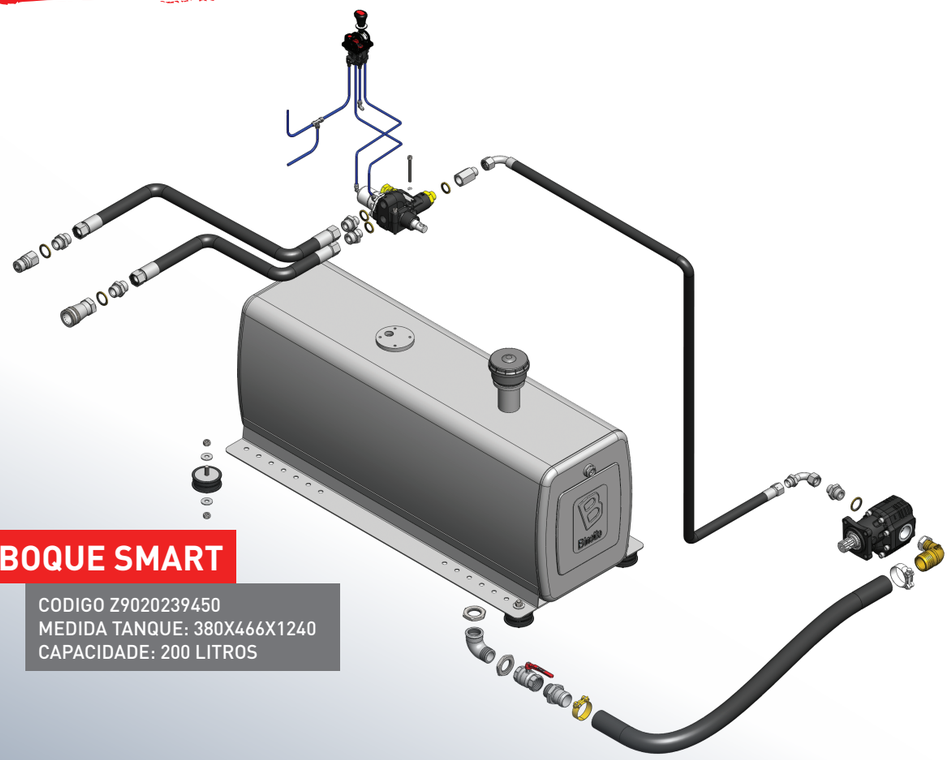

KIT SEMI-REBOQUE SMART

CODIGO Z9020239450
MEDIDA TANQUE: 380X466X1240
CAPACIDADE: 200 LITROS

KIT SMART

CÓDIGO: Z90202394
MEDIDA TANQUE: 380X466X640
CAPACIDADE: 68 LITROS

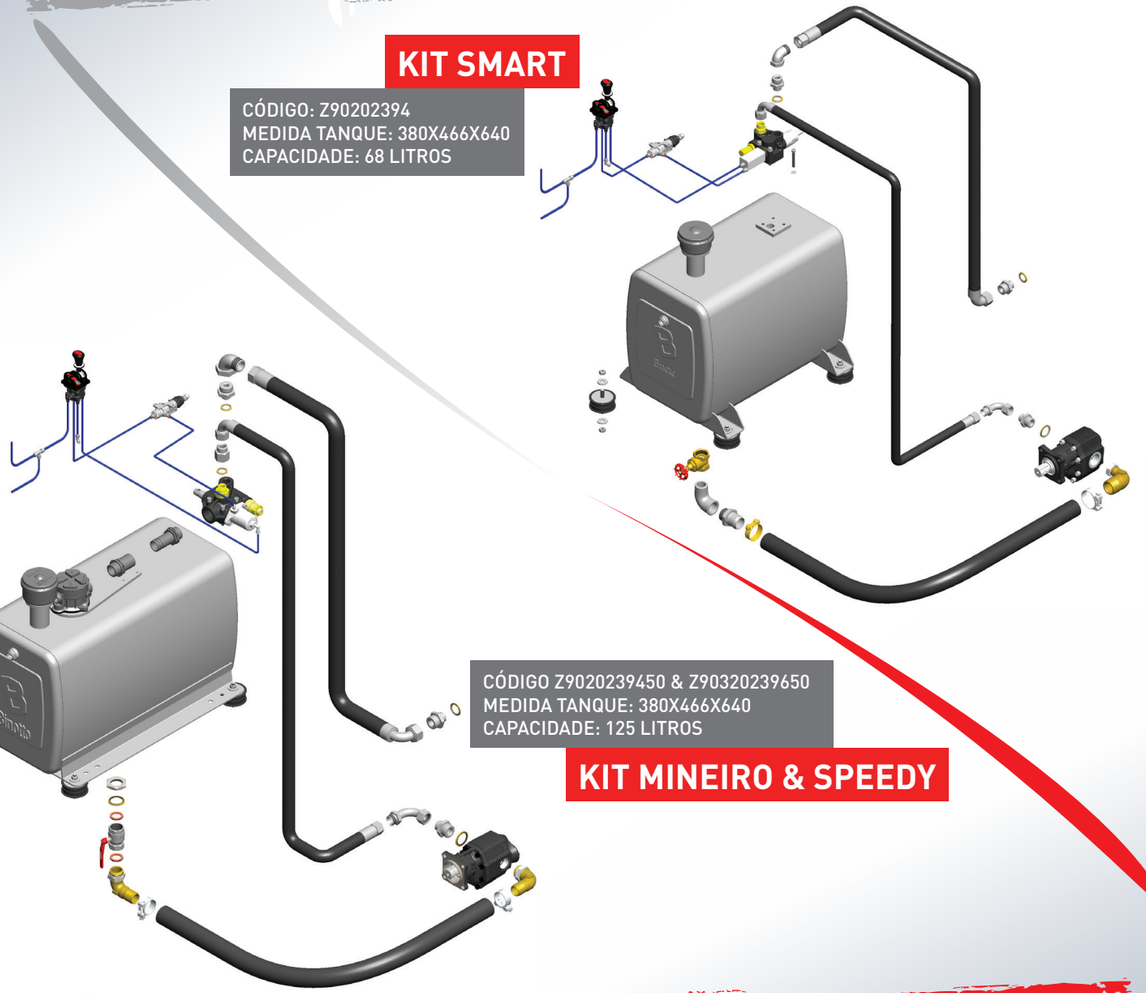

CÓDIGO Z9020239450 & Z90320239650
MEDIDA TANQUE: 380X466X640
CAPACIDADE: 125 LITROS

KIT MINEIRO & SPEEDY

BOMBAS ENGRENAGEM

Sentido de giro: Birotacional
Cilindrata [cm3/rev]: from 42 up to 120
Tipo de eixo: DIN 5462 8x32x36 [ISO]

Sentido de giro: anti-horário Cilindrata [cm3/rev]: 61
Tipo de eixo: DIN 5462 8x32x36[ISO]
Especificações: para kit PTO Lateral (Scania)

VÁLVULAS

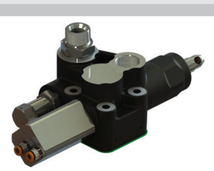

COD: DVT_LB (para KIT SMART)
Cap. Máxima: 200 L/min

COD: DVT_7B (para KIT SMART SEMI-REB) Cap. Máxima: 200 L/min

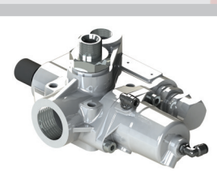

COD: DVT#S (para KIT MINERIO)
Cap. Máxima: 200 L/min

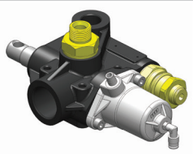

COD: DVT#T (para KIT SPEEDY)
Cap. Máxima: 200 L/min

COD: DVT#L
Capacidade Máxima: 80 L/min

COD: DVT#7 (com saidas laterais)
Capacidade Máxima: 200 L/min

COD: DVT#3
Capacidade Máxima: 200 L/min

TOMADAS DE FORÇA

Disponiveis tomada de força para aplicação caçamba bascualante para as principais empresas construtora de caixa de cambio.

Tomada de forca para caixa de cambio scania

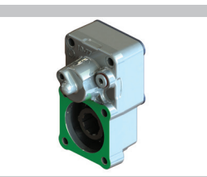

Tomada de forca para caixa de cambio volvo/mercedes/zf

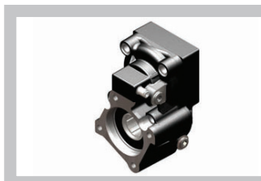

Tomada de forca para caixa de cambio mercedes

Tomada de forca para caixa de cambio scania

ACESSÓRIOS

DVT_SLT_3V-1-00
Válvula que direciona o fluxo de óleo

DPN#AW
Dispositivo de controle pneumático

C40010 - bodyfix
Evita a movimentação da caçamba quando vazia

VLV_FC_3/4-IDR
Válvula Hidráulica desenvolvida para aplicação em Sobre-Chassi e Semi-Reboque.

KVLV_FC_G18-PNM_T6
Válvula Pneumática para limitanr o Cilindro quando atinge o angulo desejado

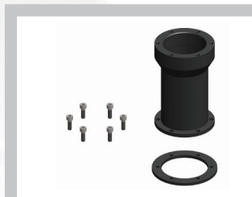

KPROTAP_90-01
Prolongador para filtro do respiro

FLT_100-A25
Filtro de retorno

TAP_0126
Filtro de respiro

PPK#AGABC05 / BGCBC05
Mini centrais elétricas

KCR#
Kit de vedações completo

PTG#00
Nipple de sucção reto

PTG#90
Nipple de sucção 90º

www.binottobrasil.com.br www.b3cylinder.com

BINOTTO Indústria de Componentes Hidráulicos Ltda.
Flores da Cunha – RS, ROD RS 122 S/N KM 101,85
Tel. 54.3297.6100 binottobrasil@binotto.com
Fábrica Binotto: A mais avançada fábrica de componentes hidráulicos da America do Sul

Binotto
THE TIPPING POWER

sempre **á frente**